

SEZ®
DOLNÝ KUBÍN

Új ACIDUR 3 elosztó doboz
6455-11 5.P, 6455-12 5.P

Minőség, elérhető áron

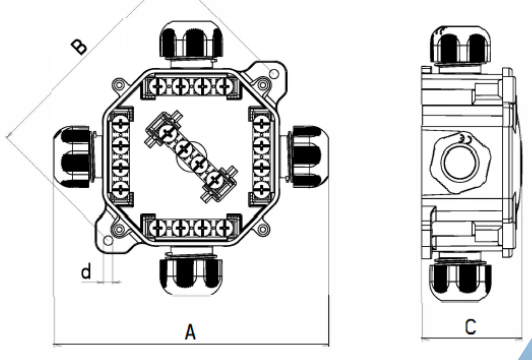

Lamellás tömszelence
vak tömítőgyűrűvel

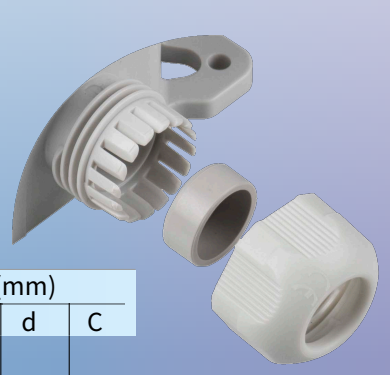

Meg.sz. (Típus)	Tömör vez. kereszt. (mm²)	Híd / kapcsok			Tömítési tartomány (mm)	Szine	Csom. (db)	Méretek (mm)			
		L	N	PE				A	B	d	C
400022 (6455-11 5.P/2 ACIDUR 3)	4	3/4	1/4	1/4	7 - 14,5	szürke	50	125	106	4,2	45
400023 (6455-11 5.P/5 ACIDUR 3)						fekete					
400024 (6455-11 5.P/7 ACIDUR 3)						barna					
400025 (6455-12 5.P/2 ACIDUR 3)	4	3/4	1/4	-	7 - 14,5	szürke	50	125	106	4,2	45
400026 (6455-12 5.P/5 ACIDUR 3)						fekete					
400027 (6455-12 5.P/7 ACIDUR 3)						barna					

ELŐNYÖK:

- azonos felhasználás mellett kisebb külső méret
- nagyobb belső szerelési tér
- kabéltömítés tömígyűrűvel
- tökéletes tömítés a vakdugó kitörése után, kábel nélkül is
- innovatív csavar nélküli rögzítési rendszer
- önkioltó anyag, polyamid, ellenáll a láng terjedésének
- kisebb méretű tömítőgyűrű
- mechanikai ütésállóság IK08

JELLEMZŐ ADATAI:

- Anyaga: PA halogénmentes
- Névleges szigetelési fesz.: 400 V~
- Üzemi hőmérséklet: -25 °C tól +60 °C -ig
- Megfelel: MSZ:
- STN EN 60670-1, STN EN 60670-22
- Védettség: IP67



SEZ DK a.s., M. R. Štefánika 1831/46
026 19 Dolný Kubín, Slovensko
Tel.: +421 43 5809 226; +421 43 5809 258, e-mail: odbyt@sez.sk

WWW.SEZ.SK

MEMBER OF FPD