Technický list

Vidlica pohyblivého prívodu

IVN 6353

Obj. č. 100278



Priemyselné zásuvky a vidlice SEZ boli navrhnuté na pripojenie elektrických zariadení nízkeho napätia, v stavebníctve, elektromontážnom sektore, strojárskom priemysle a pod. Zásuvky a vidlice sú dostupné v nasledujúcich rozsahoch:

- menovitý prúd: 16 A, 32 A, 63 A, 125 A
- menovité napätie: 110 V ~, 230 V ~, 400 V ~, 500 V ~
- menovitá frekvencia: 50 Hz a 60 Hz
- stupeň krytia: IP 44, IP 54, IP 67
- počet pólov: 3P (2P + PE), 4P (3P + PE), 5P (3P + N + PE)
- prevádzková teplota: – 25 °C až + 55 °C
- materiál bez halogénov v súlade s normou EN 60754-2

Naše zásuvky, zástrčky a konektory sú vyrábané podľa európskych noriem EN 60309 – 1, 2, ktoré spĺňajú medzinárodné odporúčanie IEC 60309 – 1, 2.

Identifikačná farba	červená	Prevádzková teplota	-25 °C až +55 °C
Menovitý prúd	63 A	Skúška žeravým drôtom (GWT)	850 °C (aktívne časti)
Menovité napätie	400 V ~		650 °C (pasívne časti)
Frekvencia	50/60 Hz	Skúška tlakom oceľovou	125 °C (aktívné časti)
Stupeň krytia	IP44	guľôčkou pri teplote	80 °C (pasívne časti)
Počet pólov	3P + N + PE	Izolačný odpor	> 10 MΩ
Hodinový uhol	6 h		
Systém pripojenia	skrutkové		
Prierezy vodičov - ohybné	6 - 16 mm²		
Povrchová úprava kontaktov	niklovaná mosadz		

Rozmerový výkres

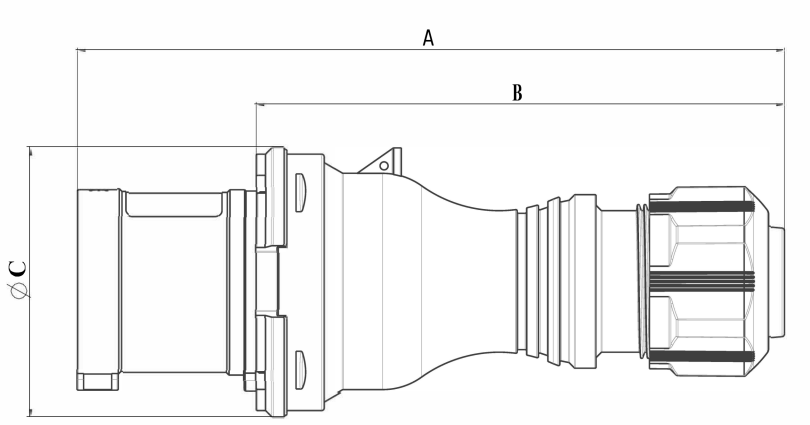

			(mm)			
Amp	Póly	Obj. č.	A	B	Ø C	R
63	5	100278	245	178	101	16 - 32,5

R - tesniaci rozsah

Technické symboly



skrutkové



125 °C (aktívné časti)
80 °C (pasívné časti)



-25 °C až +55 °C

GWT

850 °C (aktívne časti)
650 °C (pasívne časti)

IP

IP44

Normy/Schválenia

CE IEC 60309-1, - 2
STN EN 60309-1, - 2

SEZ DK a.s., M. R. Štefánika 1831/46
026 19 Dolný Kubín, Slovensko
Tel.: +421 43 5809 226; +421 908 948 580

e-mail: odbyt@sez.sk
www.sez.sk
Posledná aktualizácia 2023/05

Dáta, rozmery a obrázky slúžia na informačné účely a môžu byť zmenené bez predchádzajúceho upozornenia.