Karta produktu

**Wtyczka naścienna**

# IPGN 6343

Nr. kat. 102827

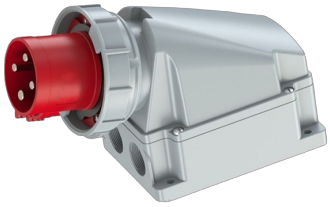

Gniazda i wtyki przemysłowe SEZ przeznaczone są do podłączania urządzeń elektrycznych niskiego napięcia, w budownictwie, branży elektrotechnicznej, przemyśle maszynowym itp. gniazda i wtyki dostępne są w następujących zakresach:

- prąd nominalny: 16 A, 32 A, 63 A, 125 A
- napięcie nominalne: 110 V ~, 230 V ~, 400 V ~, 500 V ~
- częstotliwość: 50 Hz i 60 Hz
- stopień ochrony: IP 44, IP 54, IP 67
- liczba biegunów: 3P (2P + PE), 4P (3P + PE), 5P (3P + N + PE)
- temperatura pracy: – 25 °C do + 55 °C
- materiał bezhalogenowy zgodny z normą EN 60754-2

Nasze gniazda i wtyki produkowane są zgodnie z europejskimi normami EN 60309 – 1, 2, oraz normami międzynarodowymi IEC 60309 - 1, 2.

| | |
|---|---|
| Kolor identyfikacyjny | czerwony |
| Prąd nominalny | 63 A |
| Napięcie nominalne | 400 V ~ |
| Częstotliwość | 50/60 Hz |
| Stopień ochrony | IP67 |
| Liczba biegunów | 3P + PE |
| Położenie godzinowe | 6 h |
| System podłączenia | śrubowe |
| Przekroje przewodów – giętki | 6 - 16 mm² |
| Przekroje przewodów – sztywny | 6 - 25 mm² |
| Powierzchniowa obróbka styku | niklowany mosiądz |

| | |
|---|---|
| Temperatura pracy | -25 °C do +55 °C |
| Test rozżarzonego drutu (GWT) | 850 °C (części aktywne)<br>650 °C (części pasywne) |
| Próba ciśnieniowa stalowej kuli w temperaturze | 125 °C (części aktywne)<br>80 °C (części pasywne) |
| Rezystancja izolacji | > 10 MΩ |

## Rysunek wymiarowy

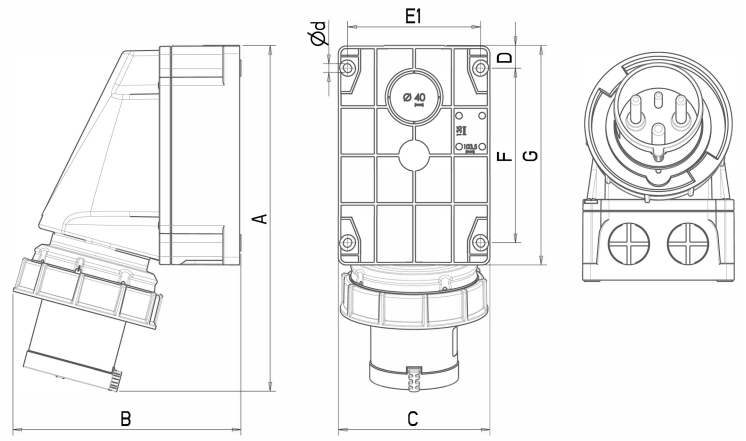


| (mm) | | | | | | | | | | | |
|---|---|---|---|---|---|---|---|---|---|---|---|
| Amp | Styki | Nr. kat. | A | B | C | Ø d | D | E1 | F | G | R |
| 63 | 4 | 102827 | 271 | 175 | 118 | 6 | 18 | 104 | 136 | 170 | M 40, 2 x M 32 |

R - zakres uszczelnienia

## Symbole techniczne



śrubowe



125 °C (części aktywne)
80 °C (części pasywne)



-25 °C do +55 °C

GWT

850 °C (części aktywne)
650 °C (części pasywne)

IP

IP67

## Normy/Zatwierdzenia

CE IEC 60309-1, - 2
STN EN 60309-1, - 2

**SEZ DK a.s., M. R. Štefánika 1831/46**
**026 19 Dolný Kubín, Slovensko**
Tel.: +48 32 672 49 96; +48 609 133 362

e-mail: handlowy@sezpoland.pl
**www.sez.sk**
Ostatna aktualizacja 2025/07

Dane, wymiary i obrazy są do celów informacyjnych i mogą ulec zmianie bez uprzedniego powiadomienia.