Karta produktu

Wtyczka tablicowa prosta

IRRGN 6343

Nr. kat. 104497



Gniazda i wtyki przemysłowe SEZ przeznaczone są do podłączania urządzeń elektrycznych niskiego napięcia, w budownictwie, branży elektrotechnicznej, przemyśle maszynowym itp. gniazda i wtyki dostępne są w następujących zakresach:

- prąd nominalny: 16 A, 32 A, 63 A, 125 A
- napięcie nominalne: 110 V ~, 230 V ~, 400 V ~, 500 V ~
- częstotliwość: 50 Hz i 60 Hz
- stopień ochrony: IP 44, IP 54, IP 67
- liczba biegunów: 3P (2P + PE), 4P (3P + PE), 5P (3P + N + PE)
- temperatura pracy: – 25 °C do + 55 °C
- materiał bezhalogenowy zgodny z normą EN 60754-2

Nasze gniazda i wtyki produkowane są zgodnie z europejskimi normami EN 60309 – 1, 2, oraz normami międzynarodowymi IEC 60309 - 1, 2.

Kolor identyfikacyjny	czerwony
Prąd nominalny	63 A
Napięcie nominalne	400 V ~
Częstotliwość	50/60 Hz
Stopień ochrony	IP67
Liczba biegunów	3P + PE
Położenie godzinowe	6 h
System podłączenia	śrubowe
Przekroje przewodów – giętki	6 - 16 mm²
Przekroje przewodów – sztywny	6 - 25 mm²
Powierzchniowa obróbka styku	niklowany mosiądz

Temperatura pracy	-25 °C do +55 °C
Test rozżarzonego drutu (GWT)	850 °C (części aktywne)
	650 °C (części pasywne)
Próba ciśnieniowa stalowej	125 °C (części aktywne)
kuli w temperaturze	80 °C (części pasywne)
Rezystancja izolacji	> 10 MΩ

Rysunek wymiarowy

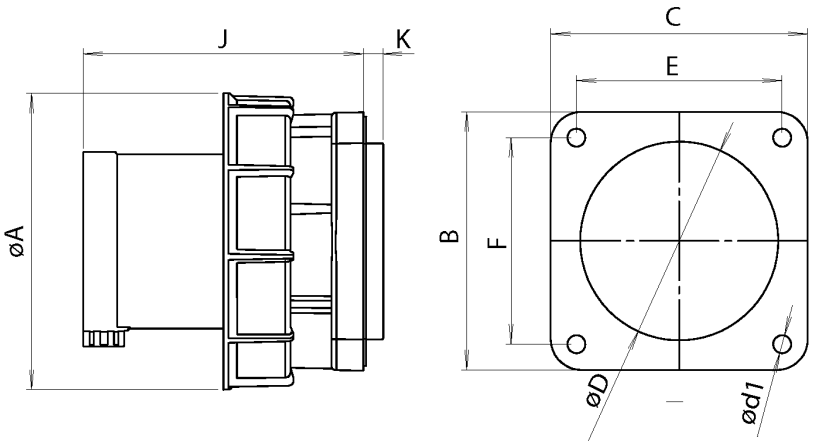

			(mm)								
Amp	Styki	Nr. kat.	A	B	C	Ø d1	Ø D	E	F	J	K
63	4	104497	115	100	100	8	77	80	80	109	7

Symbole techniczne



śrubowe



125 °C (części aktywne)
80 °C (części pasywne)



-25 °C do +55 °C

GWT

850 °C (części aktywne)
650 °C (części pasywne)

IP

IP67

Normy/Zatwierdzenia

CE IEC 60309-1, - 2
STN EN 60309-1, - 2

SEZ DK a.s., M. R. Štefánika 1831/46
026 19 Dolný Kubín, Slovensko
Tel.: +48 32 672 49 96; +48 609 133 362

e-mail: handlowy@sezpoland.pl
www.sez.sk
Ostatna aktualizacja 2025/07

Dane, wymiary i obrazy są do celów informacyjnych i mogą ulec zmianie bez uprzedniego powiadomienia.