Karta produktu
CEE Gniazda stałe

IZN 1653

Nr. kat. 101364



Gniazda i wtyki przemysłowe SEZ przeznaczone są do podłączania urządzeń elektrycznych niskiego napięcia, w budownictwie, branży elektromontażowej, przemyśle maszynowym itp. Gniazda i wtyki dostępne są w następujących zakresach:

- prąd nominalny: 16 A, 32 A, 63 A, 125 A
- napięcie nominalne: 110V, 230 V, 400 V, 500 V
- częstotliwość: 50 Hz i 60 Hz
- stopień ochrony: IP 44, IP 54, IP 67
- liczba biegunów: 3P (2P + PE), 4P (3P + PE), 5P (3P + N + PE)
- temperatura pracy: – 25 °C do + 55 °C

Nasze gniazda i wtyki produkowane są zgodnie z europejskimi normami EN 60309 – 1, 2, oraz normami międzynarodowymi IEC 60309 - 1,2

Kolor identyfikacyjny	czerwony
Prąd nominalny	16 A
Napięcie nominalne	400 V
Częstotliwość	50/60 Hz
Stopień ochrony	IP44
Liczba biegunów	3P + N + PE
Położenie godzinowe	6 h
System podłączenia	śrubowe
Przekroje przewodów - giętki	1 - 2,5 mm²
Przekroje przewodów - sztywni	1 - 4 mm²

Temperatura pracy	-25 °C to +55 °C
Test rozżarzonego drutu (GWT)	850 °C (części aktywne) 650 °C (części pasywne)
Próba ciśnieniowa stalowej kuli w temperaturze	125 °C (części aktywne) 80 °C (części pasywne))
Rezystancja izolacji	> 10 MΩ

Rysunek wymiarowy

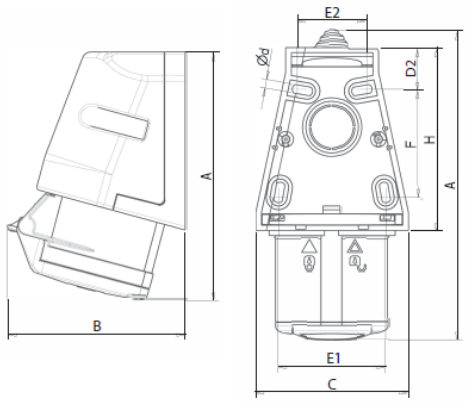

			(mm)									
Amp	Styki	Nr. kat.	A	B	C	Ø d	D2	E1	E2	F	H	R
16	5	101364	158	104	78	5	18	53	30	58	96	8 - 22

R - zakres uszczelnienia

Symbole techniczne



Śrubowe



125 °C (części aktywne)
80 °C (części pasywne)



-25 °C do +55 °C

GWT

850 °C (części aktywne)
650 °C (części pasywne)

IP

IP44

Normy/Zatwierdzenia

CE IEC 60309-1, - 2
STN EN 60309-1, - 2

SEZ DK a.s., M. R. Štefánika 1831/46 026 19
Dolný Kubín, Slovensko
Przedstawicielstwo w Polsce:
SEZ DK POLAND Sp. z o. o.
Tel.: +48 32 672 49 96; +48 609 133 362

e-mail:
handlowy@sezpoland.pl
www.sez.sk
Ostatna aktualizacja 2023/03

Dane, wymiary i obrazy są do celów informacyjnych i mogą ulec zmianie bez uprzedniego powiadomienia..